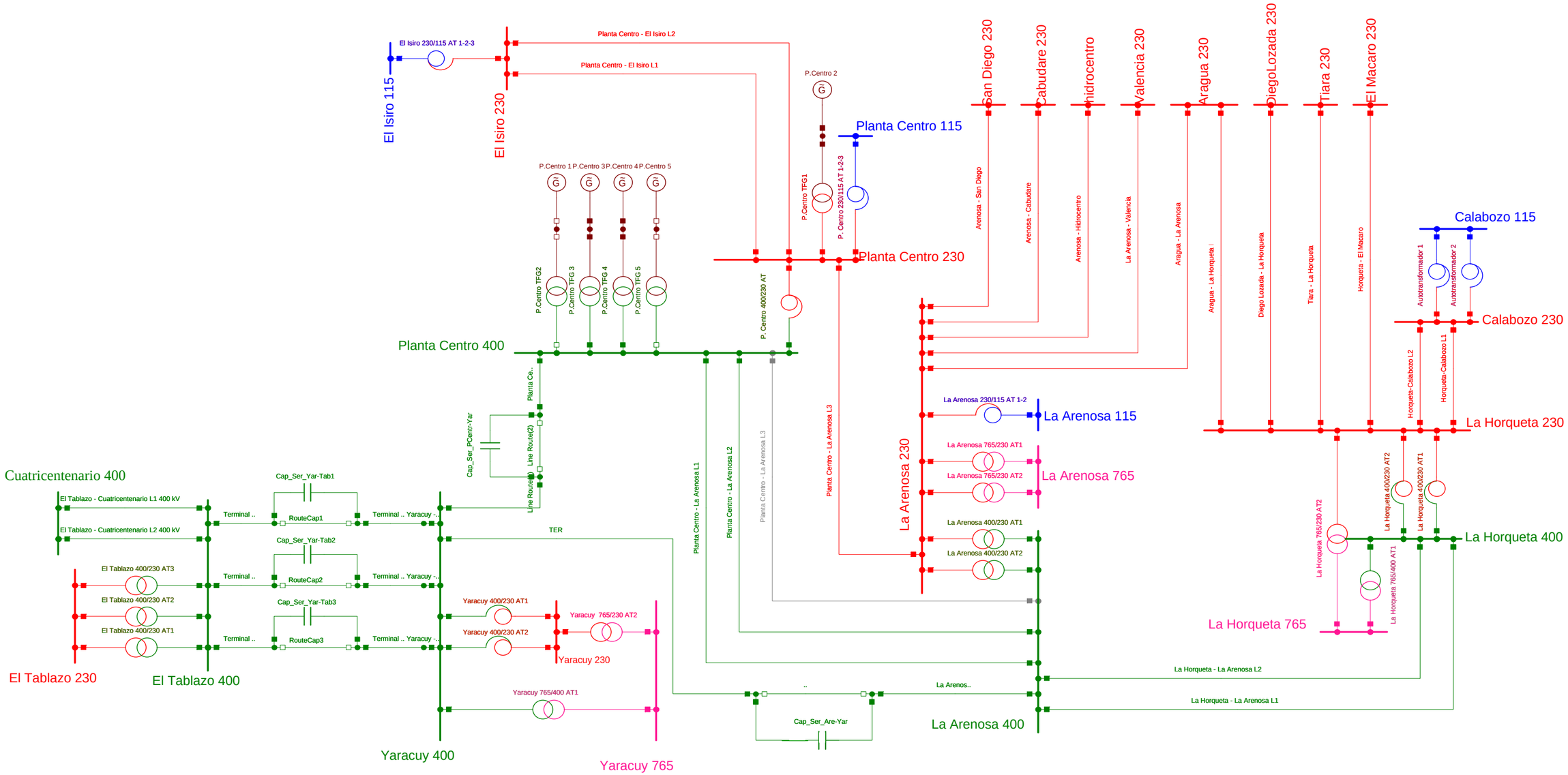

CADAFE Filial de la Corporación Eléctrica Nacional	Anexo 1. Sistema bajo estudio. Alrededores	
	Gerencia de Construcción de Subestaciones Departamento de Construcción de Subestaciones I	Anexo:
PowerFactory 13.2.327		