FLUJO DE CARGA, CONDICIONES NORMALES, AÑO 2006.

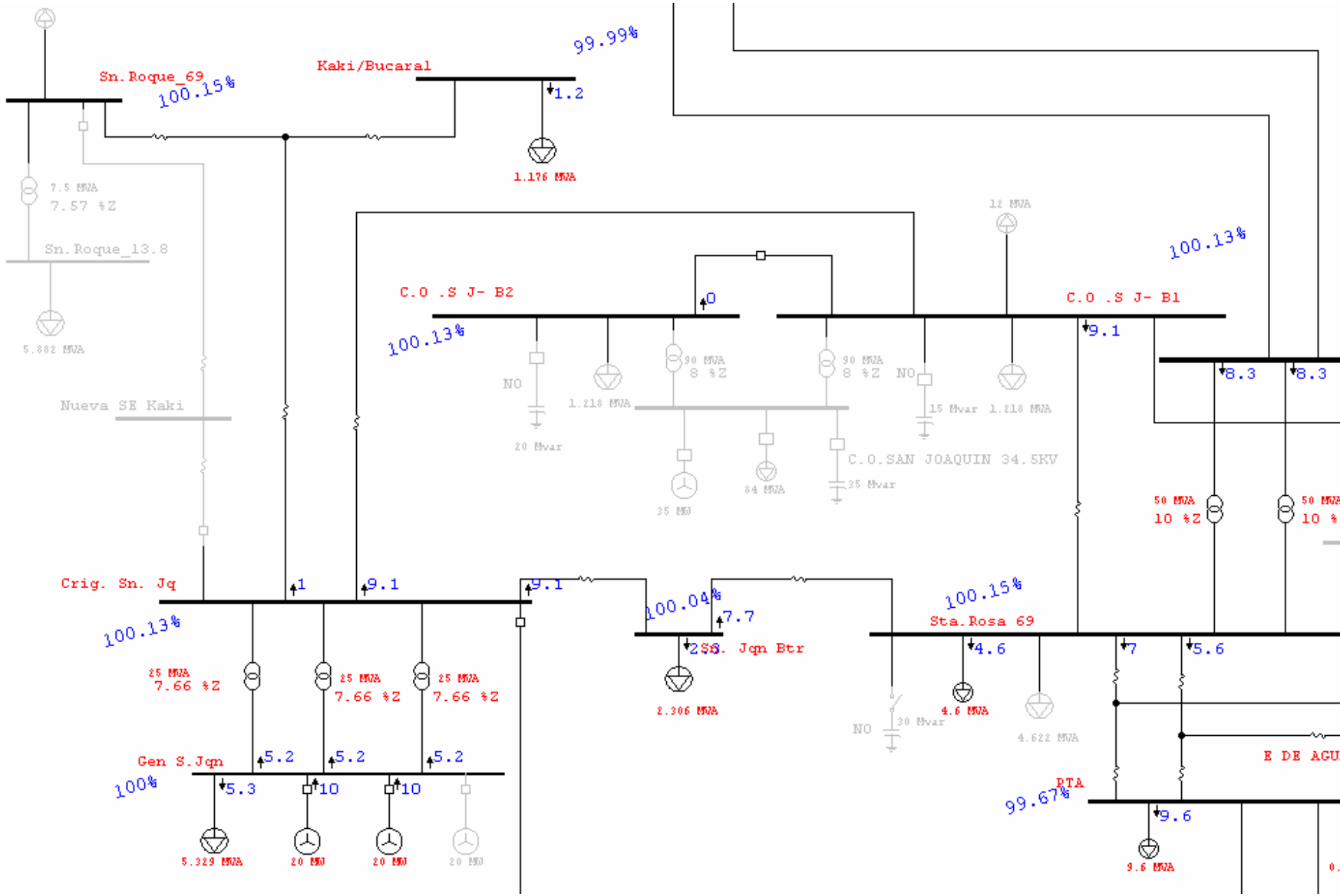

CC MONOFASICO 30c, CONDICIONES NORMALES, AÑO 2006.

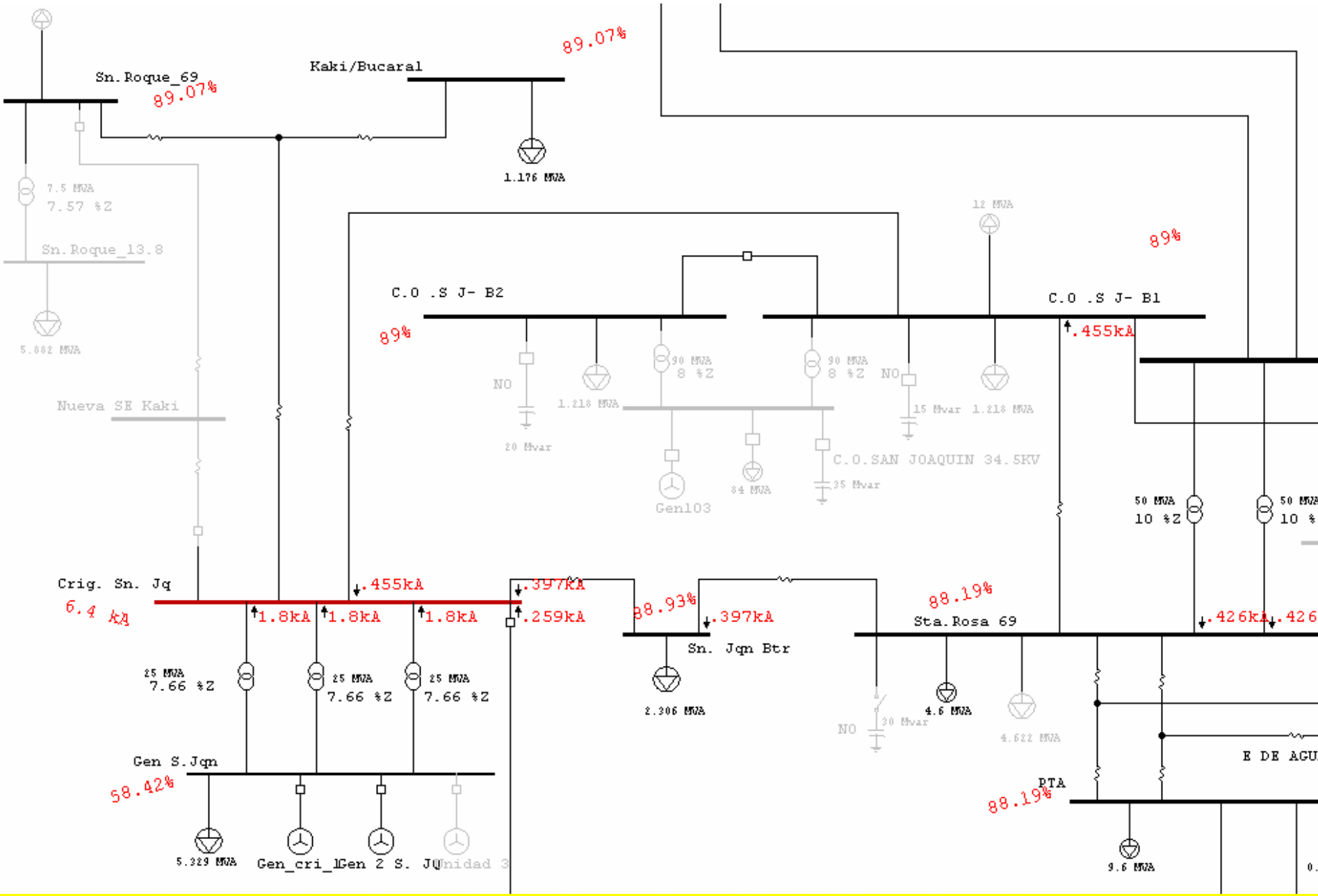
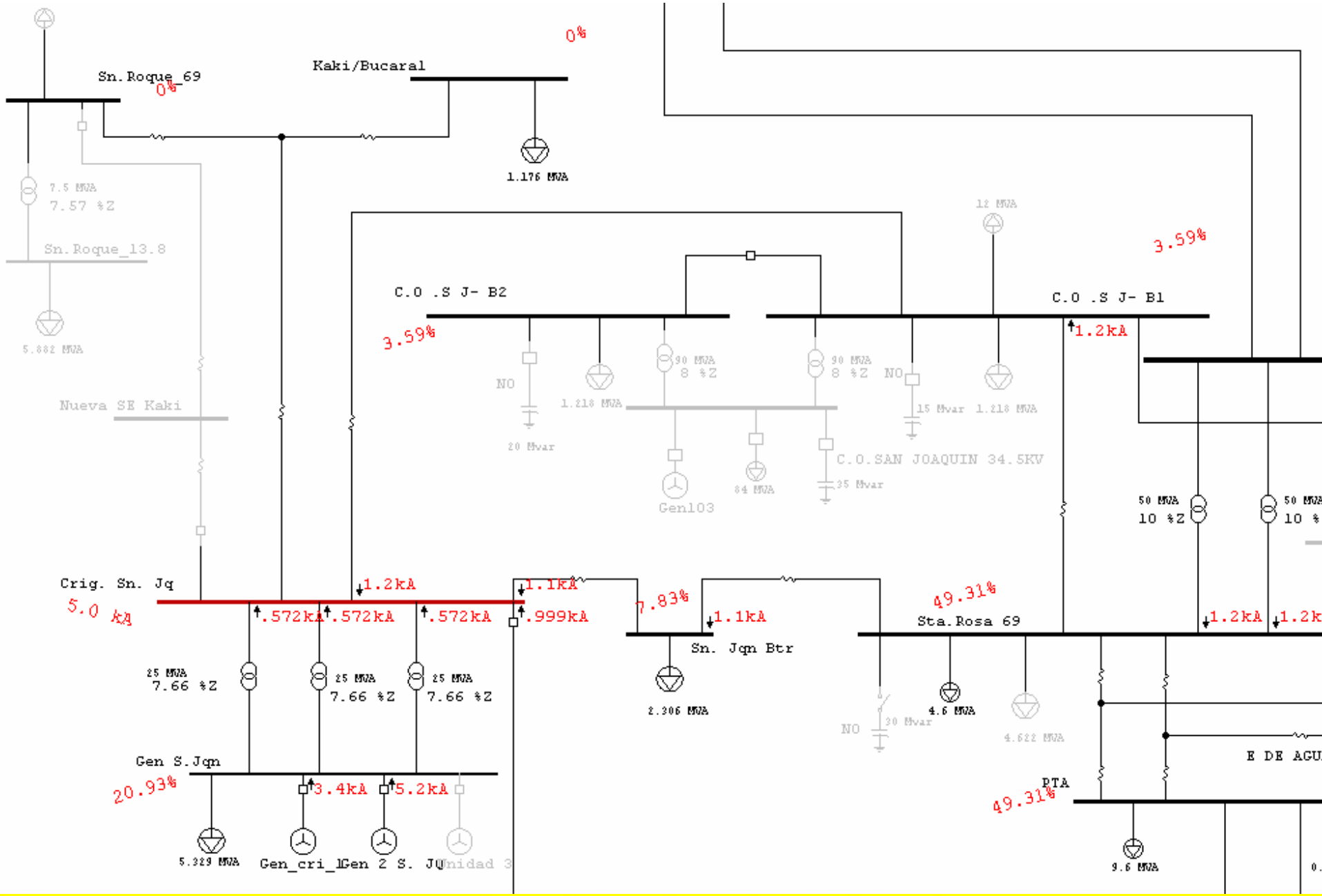
CC TRIFASICO 30c, CONDICIONES NORMALES, AÑO 2006.