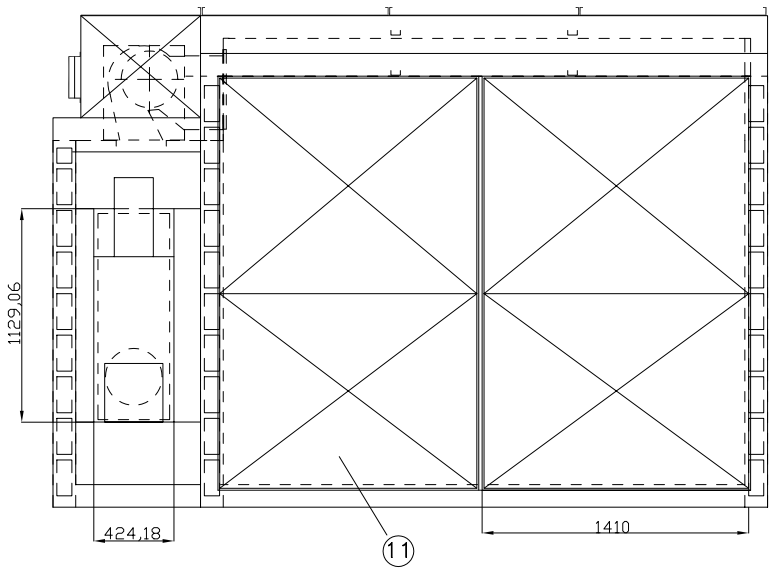

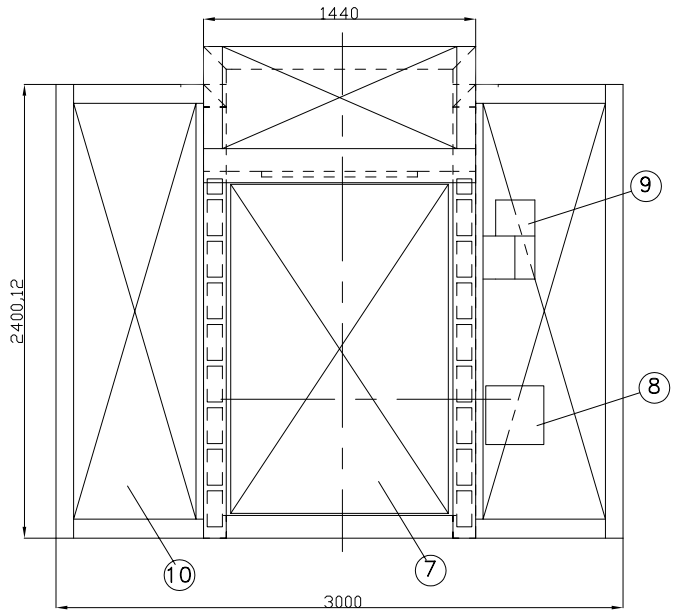

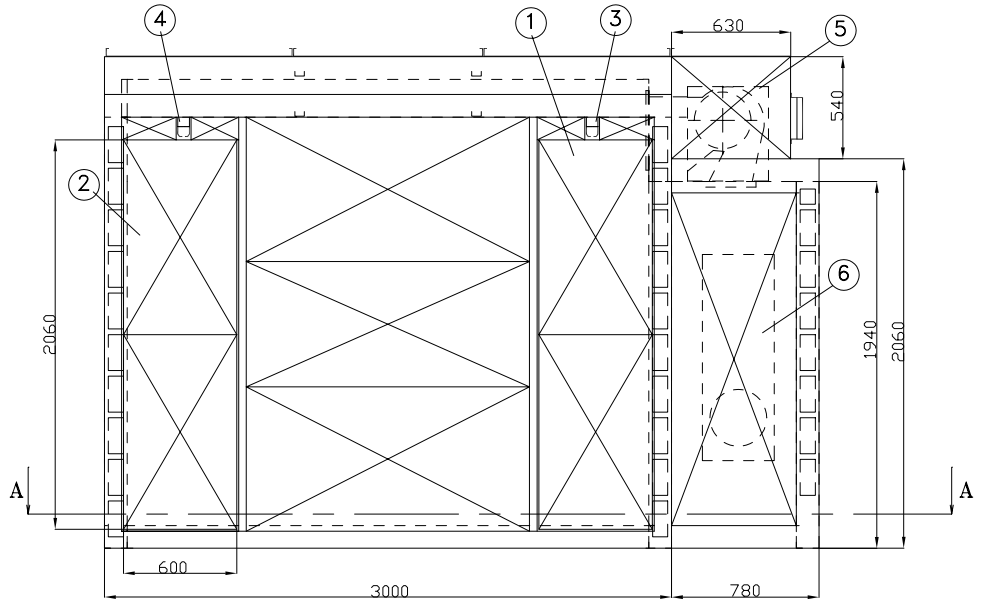

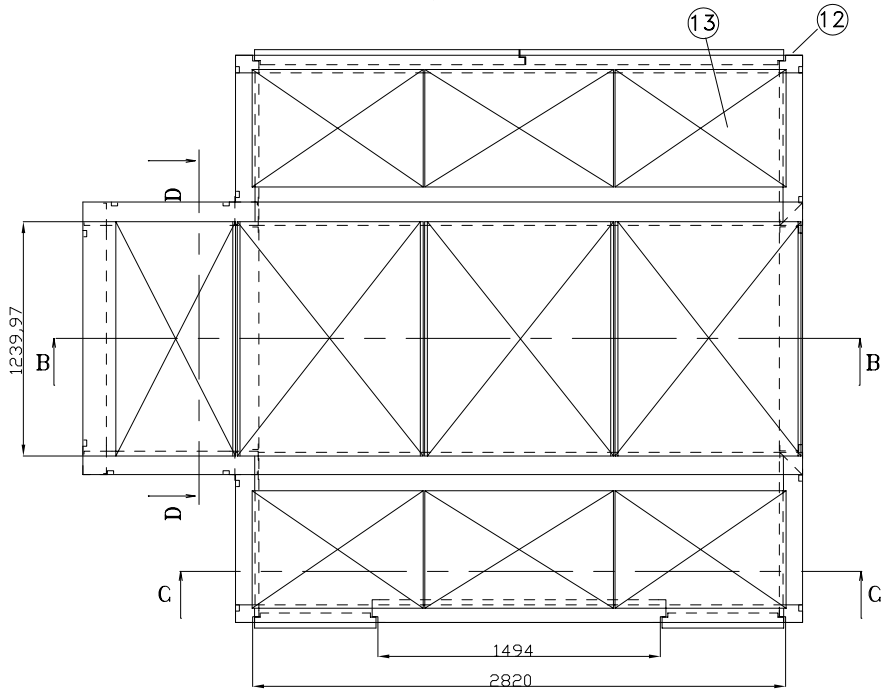

1 PUERTA DE ENTRADA.
2 PUERTA DE SALIDA.
3 RIEL DE ENTRADA.
4 RIEL DE SALIDA.
5 VENTILADOR.
6 CALENTADOR DE AIRE.
7 COMPARTIMIENTO DEL SISTEMA DE CALEFACCION.
8 QUEMADOR.
9 CHIMENEA.
10 TAPA LATERAL.
11 PUERTA TRASERA.
12 MARCO TRASERO.
13 TAPAS DE TECHO.

Metaltecnia H&S	Escala 1:40	medidas en mm
	Hofmayr Joann Linares Franklin	
	Horno de curado	
	Trabajo especial de grado	